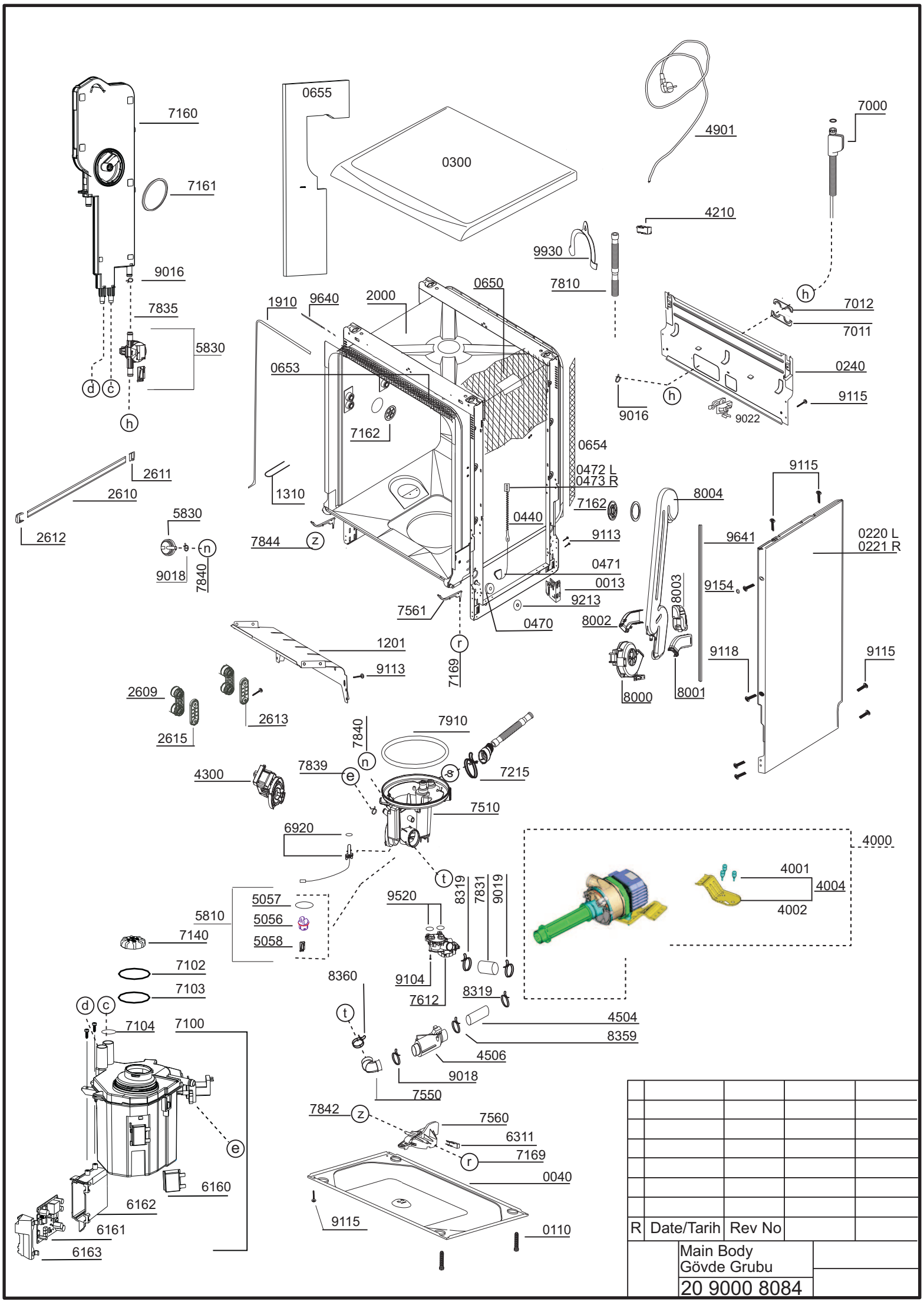
7160
7161
9016
7835
5830
d
c
h
0655
0300
4901
7000
4210
9930
7810
0650
1910
9640
2000
0653
7162
h
7012
7011
0240
9115
9016
9022
0654
0472 L
0473 R
1310
2611
2610
2612
5830
9018
7840
n
7844
z
0440
7162
9113
0471
0013
9213
0470
7561
r
7169
8004
9115
9641
0220 L
0221 R
9154
8003
8002
8000
8001
9118
9115
1201
9113
2609
2613
2615
7840
n
7910
7839
e
s
7215
4300
7510
6920
t
4000
4001
4004
4002
5057
5056
5058
5810
7140
9520
8319
7831
9019
7102
7103
8360
9104
7612
8319
d
c
7104
7100
t
4504
8359
4506
9018
7550
7842
z
7560
6311
7169
r
0040
e
6160
6162
6161
6163
9115
0110
R
Date/Tarih
Rev No
Main Body
Gövde Grubu
20 9000 8084